UNIVERSIDADE DO ESTADO DE SANTA CATARINA - UDESC
CENTRO DE CIÊNCIAS TECNOLÓGICAS - CCT
DEPARTAMENTO DE ENGENHARIA ELÉTRICA - DEE
LABORATÓRIO DE ELETRÔNICA DE POTÊNCIA - LEPO

PROJETO : Fonte de Alimentação AC Regulável

Integrantes: Marcello Mezaroba, Alessandro Luiz Batschauer, Joselito Anastácio Heerdt.

Objetivo: Projetar e desenvolver uma fonte de alimentação AC, regulável, com baixa distorção harmônica, para testes de cargas que necessitam de uma alimentação com THD < 1%. Esta fonte deve possibilitar a injeção controlada de harmônicos na tensão de saída, possibilitando a verificação do comportamento do equipamento alimentado com uma rede distorcida

Características:

Tensão de entrada: 220 Vac;

Tensão de saída: 0 - 270 Vac;

Potência de saída: 3,5 kVA;

Freqüência de saída: 0 – 3kHz;

Freqüência de comutação: 100 kHz.

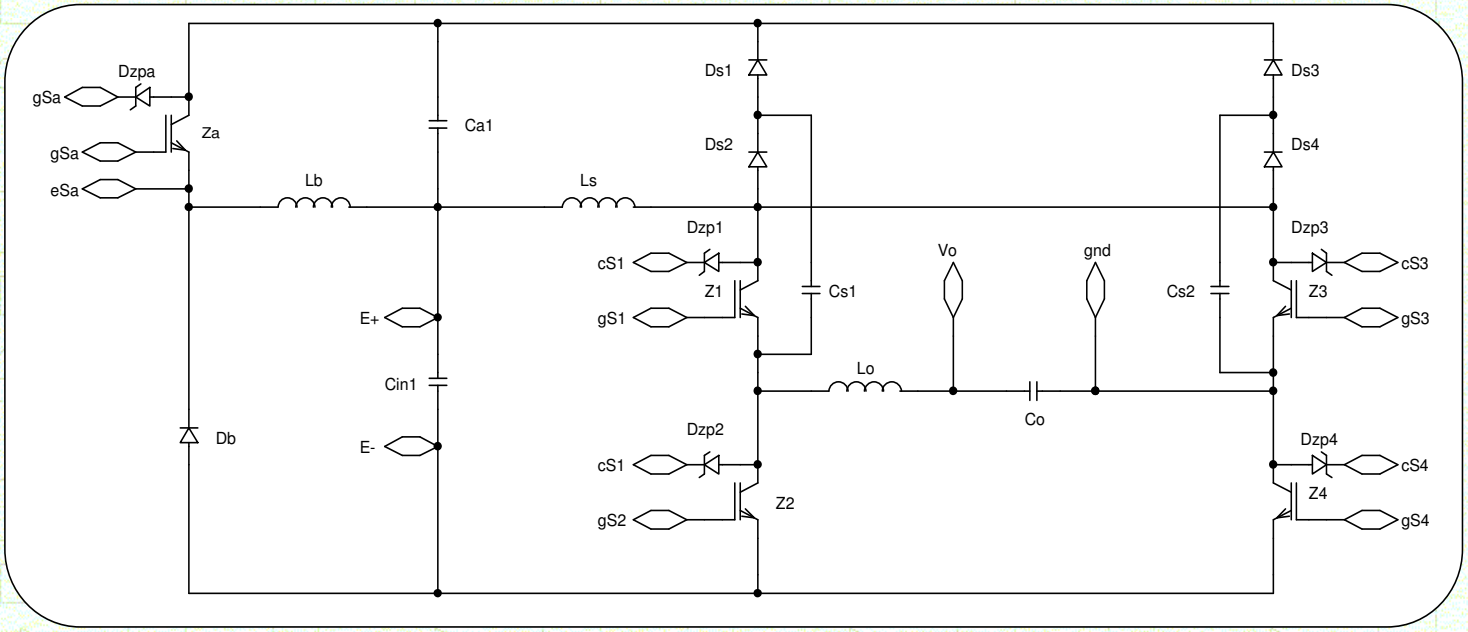

Esquema da Fonte AC.